第三角法 3rd ANGLE PROJECTION	単　位：mm　　注）．．．．図面を実測しないこと UNIT：mm　NOTES）．．．．DO NOT SCALE	図番 DRAWING No. JC-0794-13Z

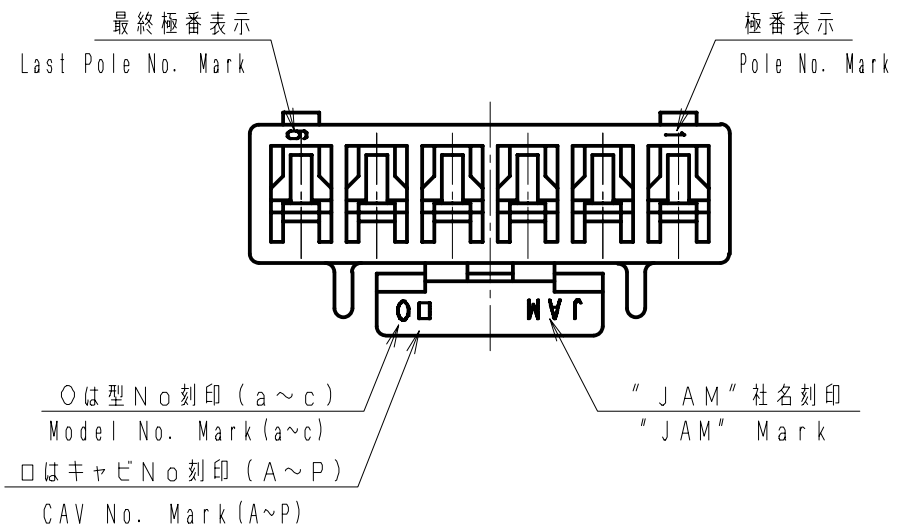

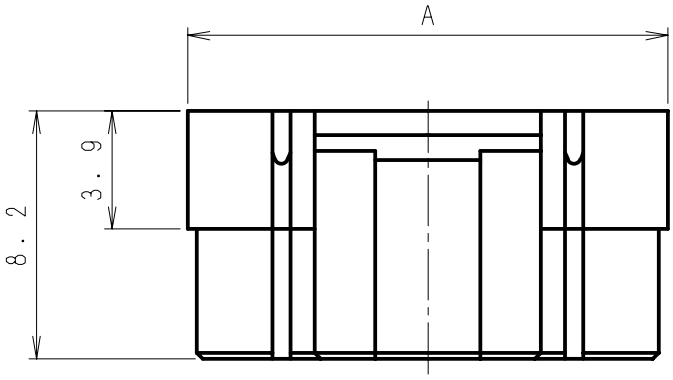

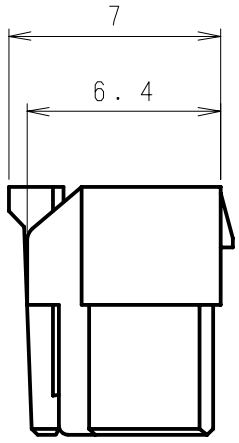

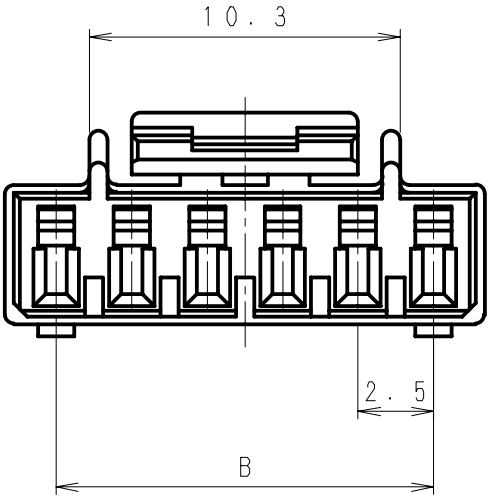

製品番号 Prodouct No.	A	B
SMH25-04HG	10.9	7.5
SMH25-05HG	13.4	10.0
SMH25-06HG	15.9	12.5
SMH25-07HG	18.4	15.0

記号 No.	年月日 DATE	変更記事 REVISION RECORD	設計 DESIGN	承認 APP
△6	．．			
△5	．．			
△4	．．			
△3	．．			
△2	．．			
△1	．．			

製品番号 PRODOUCT No.	No.	材　料 MATERIAL	備考 NOTE	色 COLOR
SMH25-□□HG		66ナイロン 66Nylon	UL94V-0	

製品名 NAME	SMHハウジング SMH Housing

承認 APPROVED	確認 CHECKED	一般公差 TOLERANCE	尺度 SCALE	図番 DRAWING No.
Y.Horiuchi	K.Kusano	±0.3	4/1	JC-0794-13Z
設計 DESIGN K.Yokoyama	製図 DRAWING K.Yokoyama	J.A.M.	JAPAN AUTOMATIC MACHINE CO.,LTD.	