第三角法 3rd ANGLE PROJECTION	単　位：mm　注）．．．．図面を実測しないこと UNIT：mm　NOTES）．．．．DO NOT SCALE	図番 DRAWING No. JC-1079-10

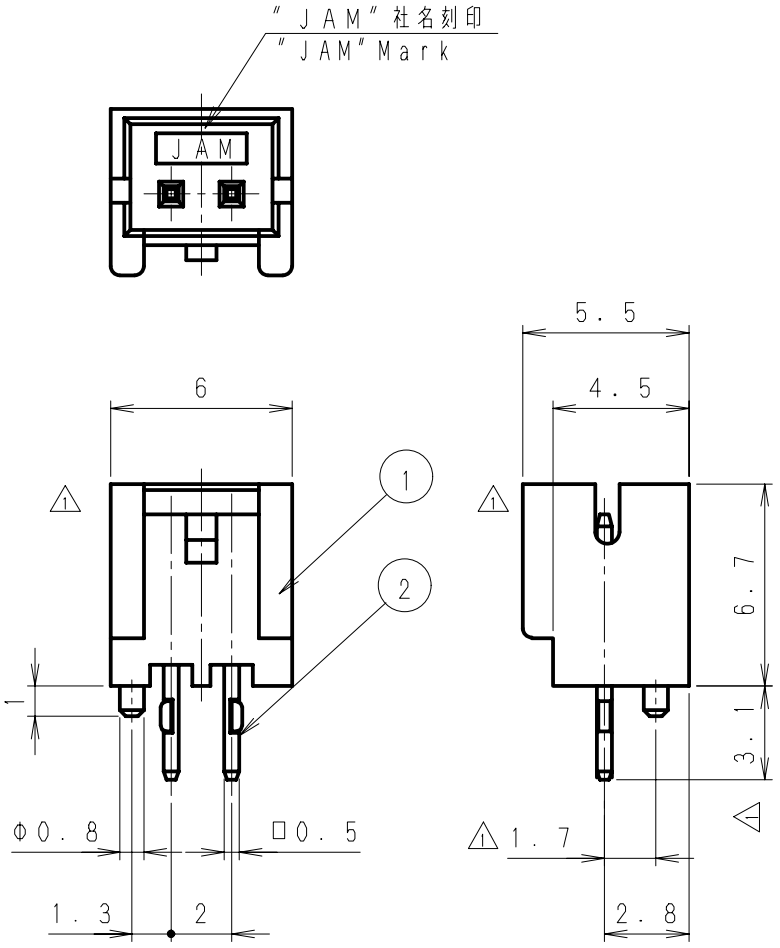

記号 No.	年月日 DATE	変更記事 REVISION RECORD	設計 DESIGN	承認 APP
6	・・			
5	・・			
4	・・			
3	・・			
2	・・			
1	10. 5. 24	形状変更 Form change.	熊倉	草野

製品番号 PRODUCT No.	No.	材料 MATERIAL	備考 NOTE	色 COLOR
SJH2K-02WSKB	2	黄銅 Brass	スズ銅メッキ Sn-Cu Plating	
	1	ナイロン66 Nylon 66	UL94V-0	

製品名 NAME　SJHウェハー（ボス付　ストレート型） SJH Wafer, Straight type with boss

承認 APPROVED	確認 CHECKED	一般公差 TOLERANCE	尺度 SCALE	図番 DRAWING No.
K. Kusano	A. Kumakura	±0.3	4/1	JC-1079-10
設計 DESIGN A. Kumakura	製図 DRAWING Y. Shimizu	JAPAN AUTOMATIC MACHINE CO., LTD.		